PLAY OFF DRUŽSTEV U15, 15.10.2017
SEZÓNA 2017

o 1.-6. místo

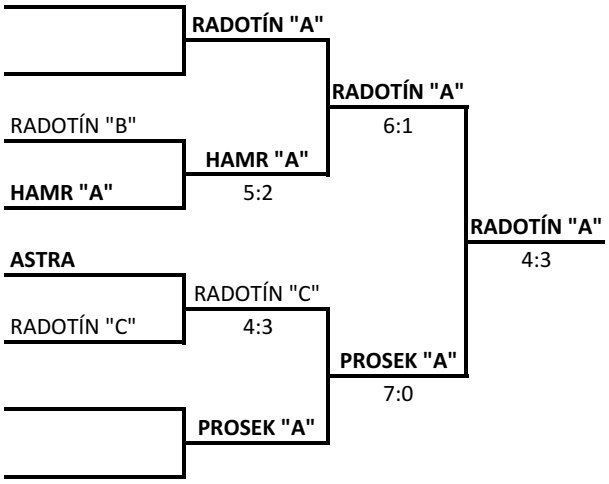

o 3. místo

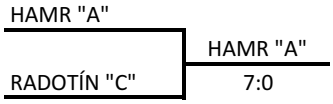

o 5. místo

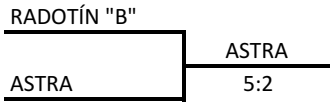

o 7.-10. místo sezóna 2017	ARION	PROSEK "B"	SPOJE	HAMR "B"	BODY	POŘADÍ
ARION		4:3	6:1	7:0	**9**	**7.**
PROSEK "B"	3:4		5:2	7:0	**7**	**8.**
SPOJE	1:6	2:5		4:3	**5**	**9.**
HAMR "B"	0:7	0:7	3:4		**3**	**10.**

KONEČNÁ TABULKA DRUŽSTEV U15:

1. So Radotín Meteor "A"
2. SK Prosek Praha "A"
3. SK Hamr Praha "A"
4. So Radotín Meteor C
5. TJ Astra ZM Praha
6. So Radotín Meteor "B"
7. BK Arion Praha
8. SK Prosek Praha "B"
9. TJ Spoje Praha
10. SK Hamr Praha "B"

Družstvo Sokol Radotín Meteor "A" postupuje na MČR družstev žáků 2017.